Circuit 1

Circuit 2
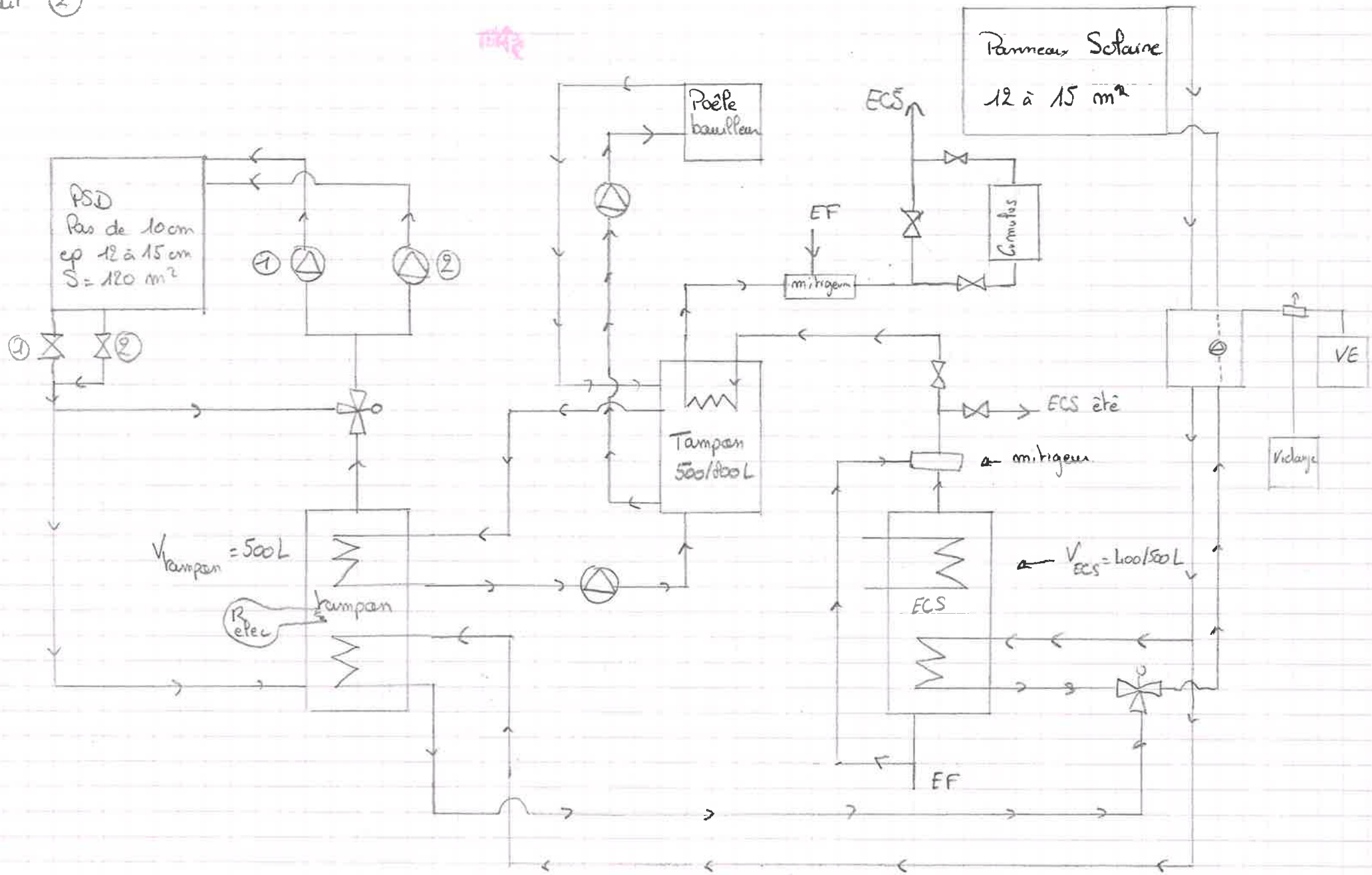
Schéma 2