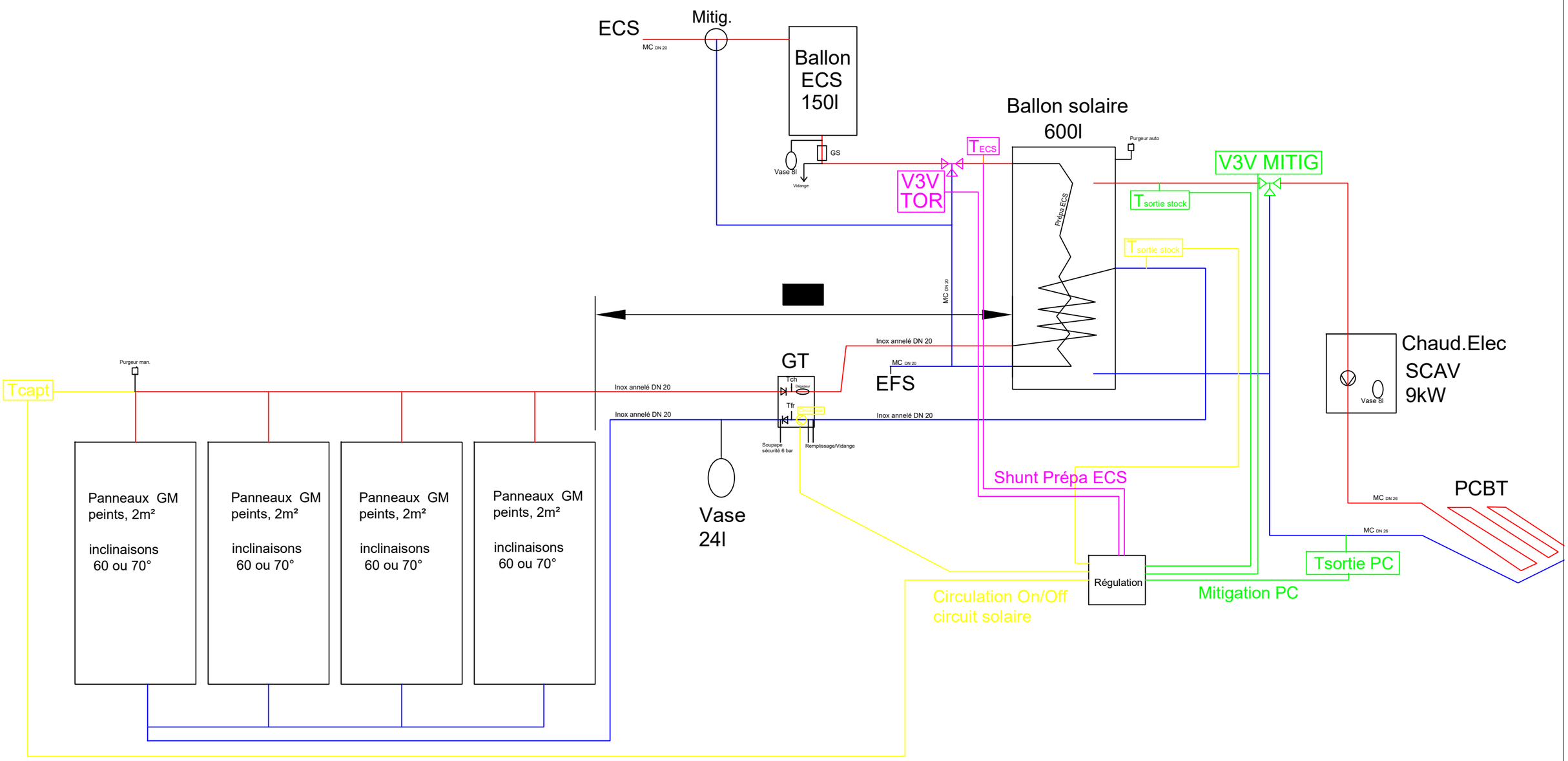
ECS
Mitig.
MC DN 20
Ballon ECS 150l
GS
Vase 8l
Vidange
Ballon solaire 600l
Purgeur auto
T ECS
V3V TOR
V3V MITIG
T sortie stock
T sortie stock
Prépa ECS
MC DN 20
Inox annelé DN 20
GT
MC DN 20
EFS
Chaud.Elec SCAV 9kW
Vase 8l
Purgeur man.
Tcapt
Inox annelé DN 20
Inox annelé DN 20
Inox annelé DN 20
Tch
Tfr
Soupape sécurité 6 bar
Remplissage/Vidange
Panneaux GM peints, 2m²
inclinaisons 60 ou 70°
Panneaux GM peints, 2m²
inclinaisons 60 ou 70°
Panneaux GM peints, 2m²
inclinaisons 60 ou 70°
Panneaux GM peints, 2m²
inclinaisons 60 ou 70°
Vase 24l
Shunt Prépa ECS
PCBT
MC DN 26
MC DN 26
Tsortie PC
Régulation
Circulation On/Off circuit solaire
Mitigation PC