Installation combinée bois - solaire - nappe phréatique + ECS

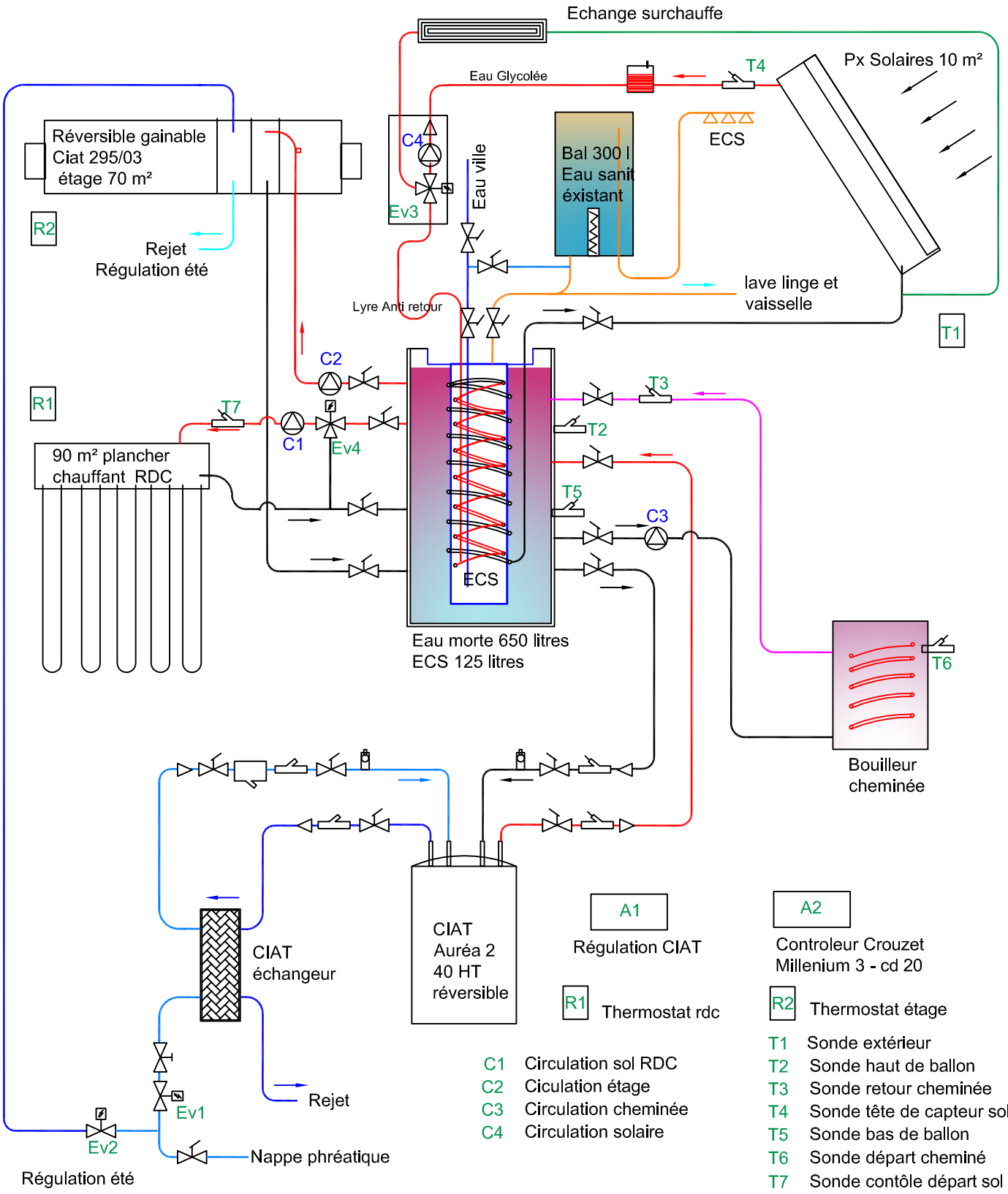

A1 Régulation CIAT

A2 Controleur Crouzet Millenium 3 - cd 20

R1 Thermostat rdc

R2 Thermostat étage

C1 Circulation sol RDC
C2 Ciculation étage
C3 Circulation cheminée
C4 Circulation solaire

T1 Sonde extérieur
T2 Sonde haut de ballon
T3 Sonde retour cheminée
T4 Sonde tête de capteur solaire
T5 Sonde bas de ballon
T6 Sonde départ cheminé
T7 Sonde contôle départ sol

EV1 Electrovanne pompe
EV2 Electrovanne été
EV3 Electrovanne surchauffe
EV4 Electrovanne surchauffe sol

Réglage de débit
Vanne manuelle

André LAMBERT 01/02/2008