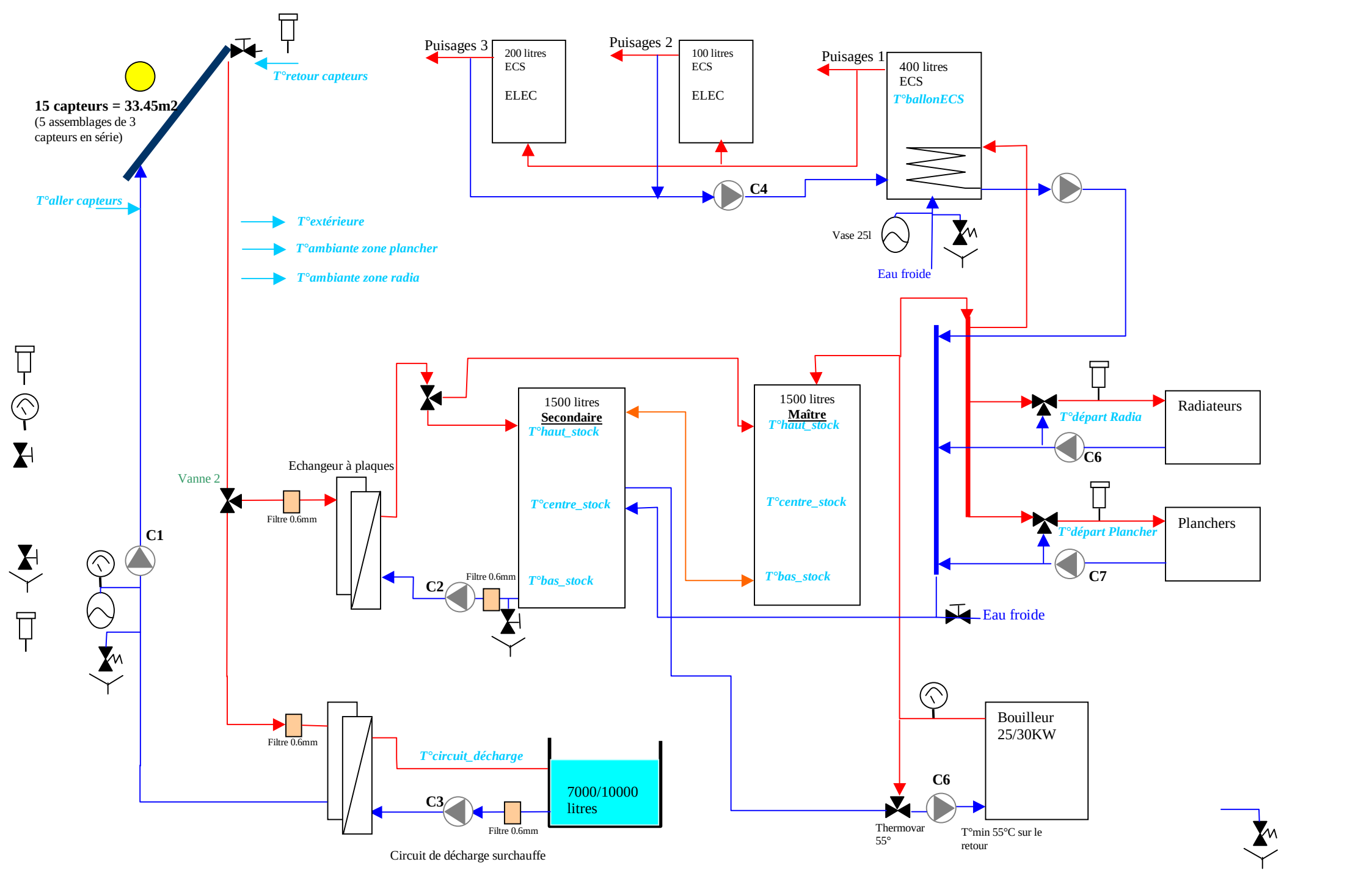
15 capteurs = 33.45m2
(5 assemblages de 3 capteurs en série)
T°retour capteurs
T°aller capteurs
T°extérieure
T°ambiante zone plancher
T°ambiante zone radia
Puisages 3
200 litres ECS
ELEC
Puisages 2
100 litres ECS
ELEC
Puisages 1
400 litres ECS
T°ballonECS
C4
Vase 25l
Eau froide
1500 litres
Secondaire
T°haut_stock
T°centre_stock
T°bas_stock
1500 litres
Maître
T°haut_stock
T°centre_stock
T°bas_stock
T°départ Radia
Radiateurs
C6
T°départ Plancher
Planchers
C7
Eau froide
Vanne 2
Echangeur à plaques
Filtre 0.6mm
C1
C2
Filtre 0.6mm
Filtre 0.6mm
T°circuit_décharge
7000/10000 litres
C3
Filtre 0.6mm
Circuit de décharge surchauffe
Bouilleur 25/30KW
C6
Thermovar 55°
T°min 55°C sur le retour