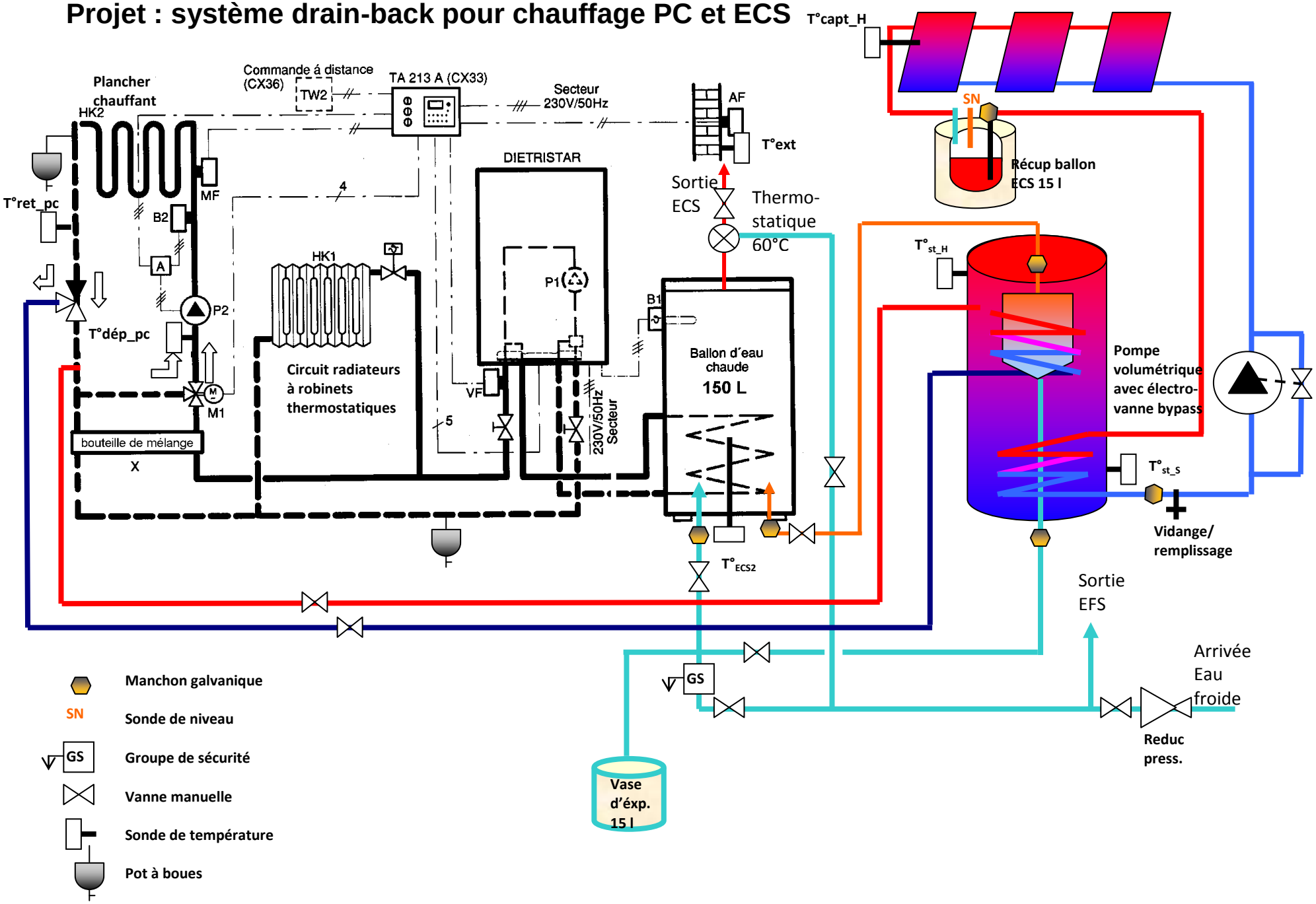Projet : système drain-back pour chauffage PC et ECS