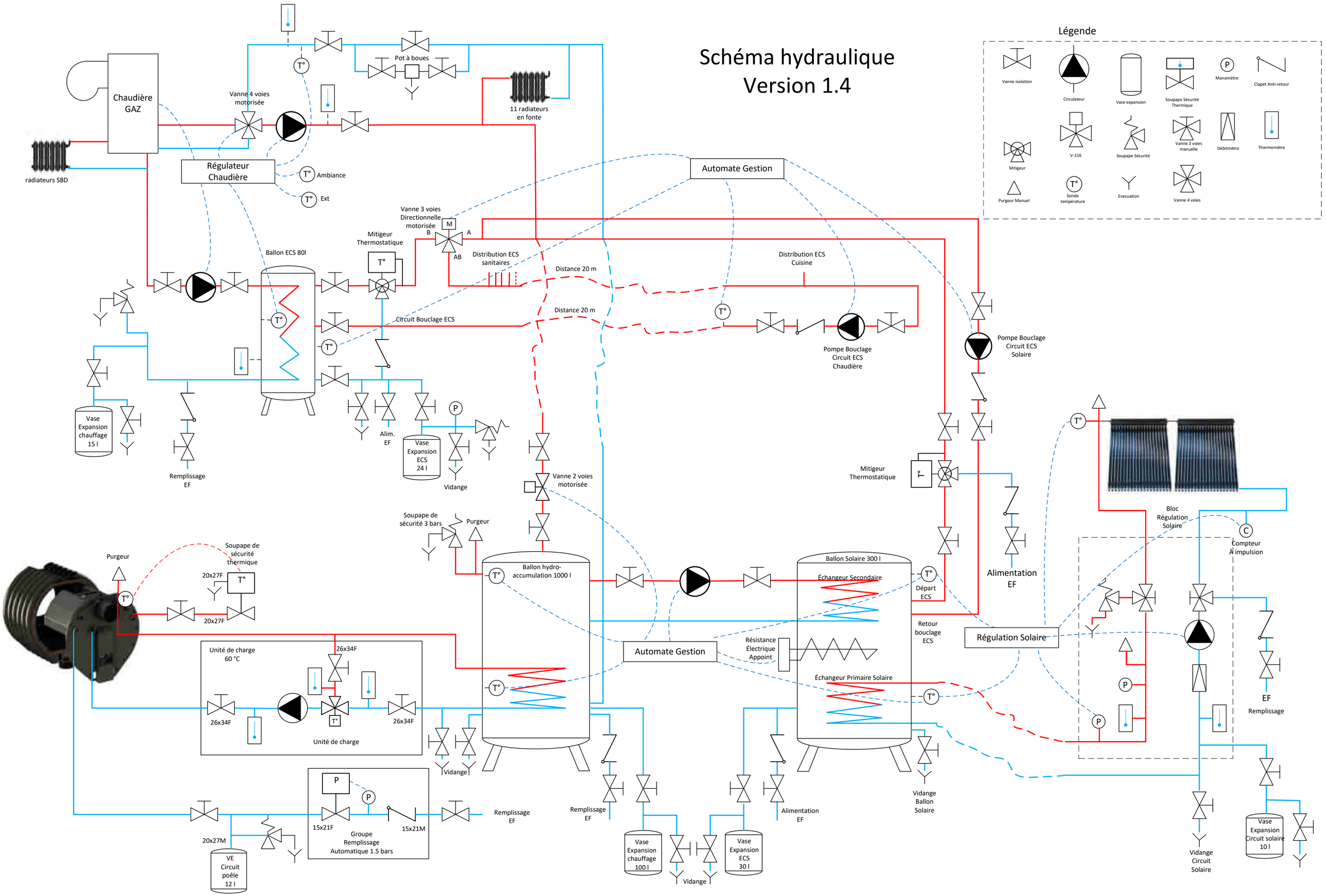Schéma hydraulique
Version 1.4