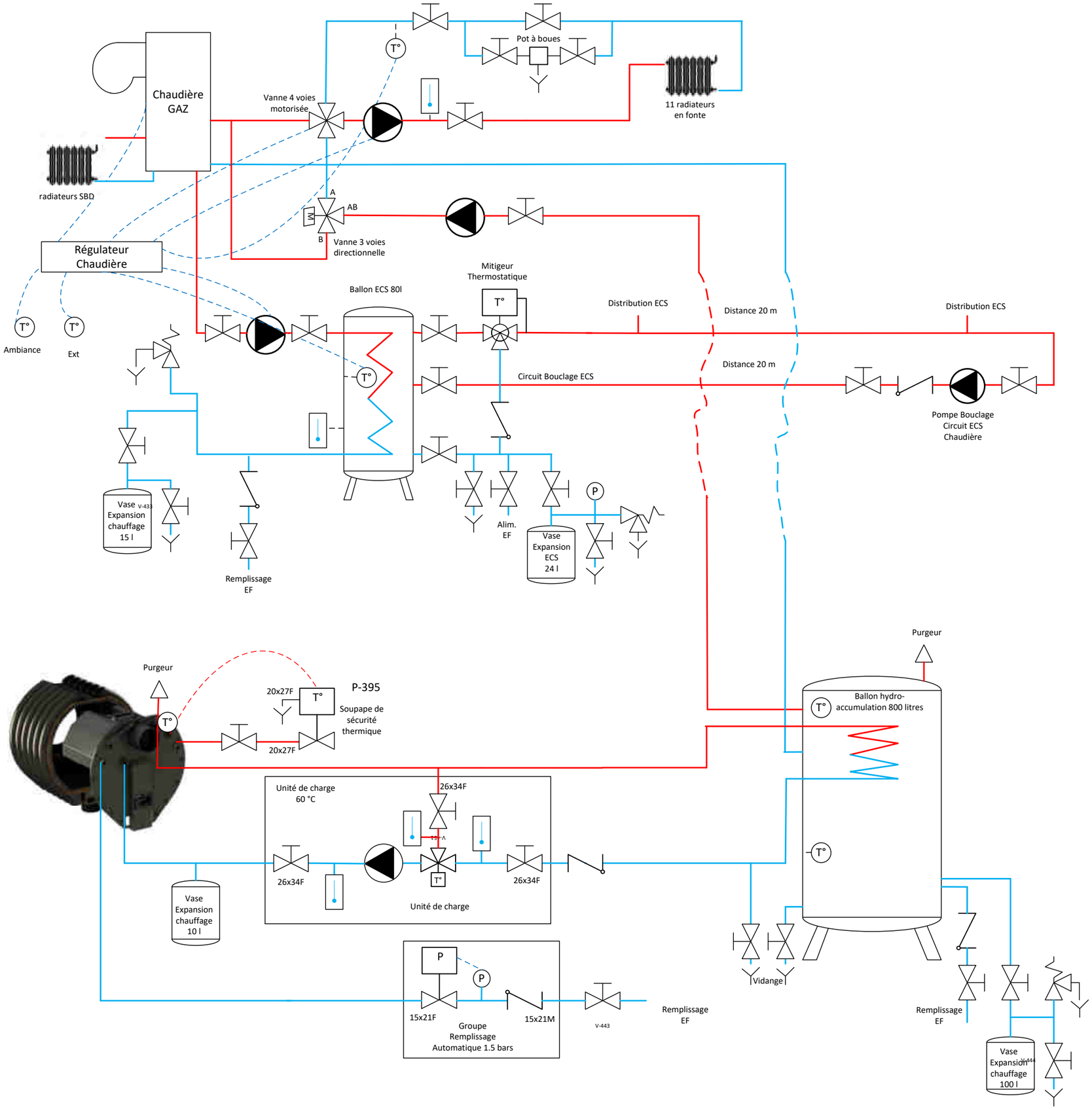
Chaudière GAZ
radiateurs SBD
Vanne 4 voies motorisée
T°
Pot à boues
11 radiateurs en fonte
A
AB
B
Vanne 3 voies directionnelle
Régulateur Chaudière
T°
Ambiance
T°
Ext
Ballon ECS 80l
Mitigeur Thermostatique
T°
Distribution ECS
Distance 20 m
Distribution ECS
Distance 20 m
Circuit Bouclage ECS
Pompe Bouclage Circuit ECS Chaudière
Vase Expansion chauffage 15 l
Remplissage EF
Alim. EF
P
Vase Expansion ECS 24 l
Purgeur
20x27F
T°
P-395
Soupape de sécurité thermique
20x27F
Purgeur
Ballon hydro-accumulation 800 litres
T°
Unité de charge 60 °C
26x34F
26x34F
T°
26x34F
Unité de charge
Vase Expansion chauffage 10 l
P
P
15x21F
Groupe Remplissage Automatique 1.5 bars
15x21M
V-443
Remplissage EF
Vidange
Remplissage EF
Vase Expansion chauffage 100 l