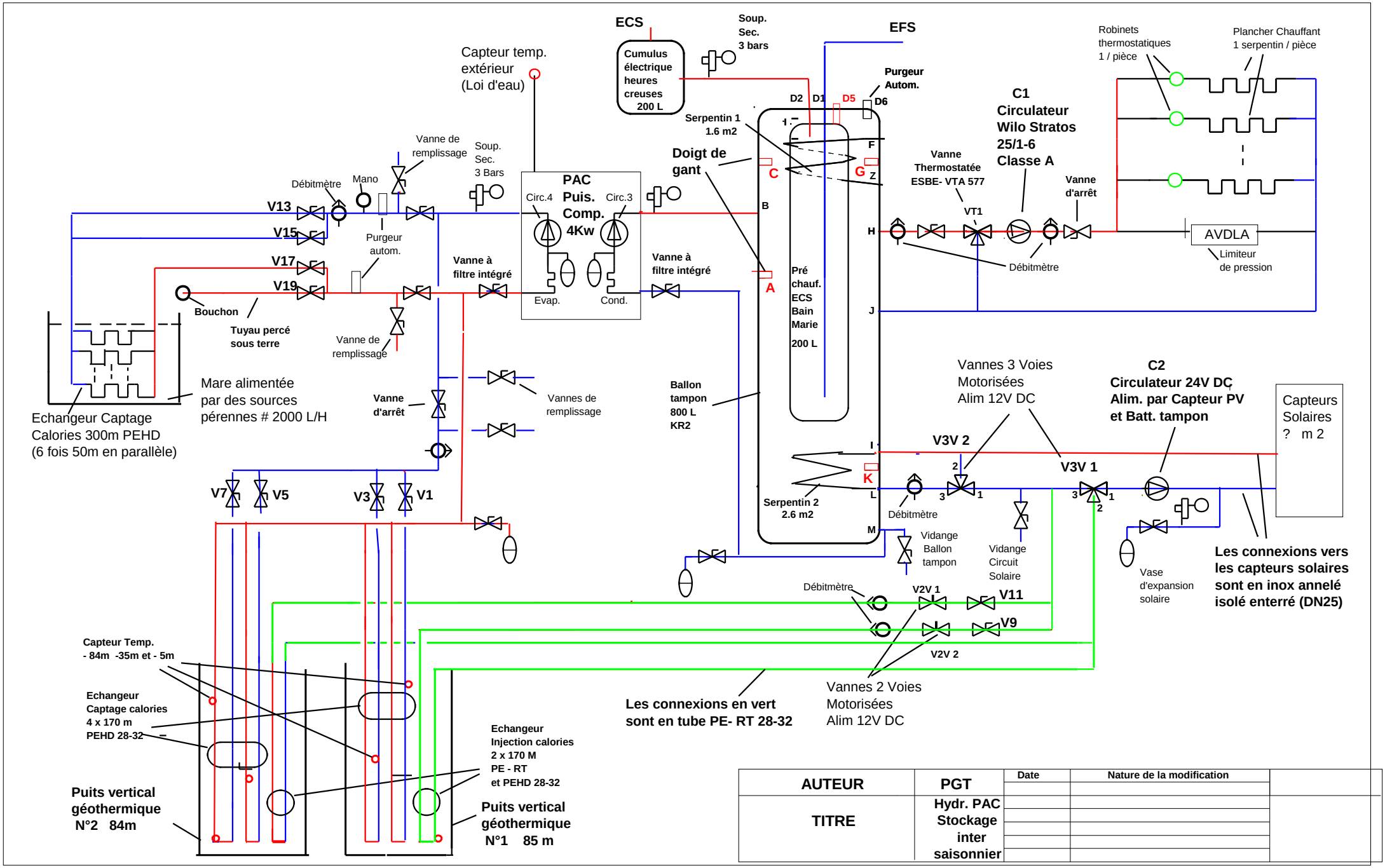
ECS
Cumulus électrique heures creuses 200 L
Soup. Sec. 3 bars
EFS
Capteur temp. extérieur (Loi d'eau)
Purgeur Autom.
D2
D1
D5
D6
Robinets thermostatiques 1 / pièce
Plancher Chauffant 1 serpentin / pièce
C1 Circulateur Wilo Stratos 25/1-6 Classe A
Serpentin 1 1.6 m2
Doigt de gant
Vanne de remplissage
Soup. Sec. 3 Bars
Débitmètre
Mano
V13
V15
V17
V19
Purgeur autom.
PAC Puis. Comp. 4Kw
Circ.4
Circ.3
Evap.
Cond.
Vanne à filtre intégré
Vanne à filtre intégré
Vanne Thermostatée ESBE- VTA 577
VT1
Vanne d'arrêt
AVDLA
Limiteur de pression
Débitmètre
Pré chauf. ECS Bain Marie 200 L
Bouchon
Tuyau percé sous terre
Vanne de remplissage
Mare alimentée par des sources pérennes # 2000 L/H
Echangeur Captage Calories 300m PEHD (6 fois 50m en parallèle)
Vanne d'arrêt
Vannes de remplissage
Ballon tampon 800 L KR2
Vannes 3 Voies Motorisées Alim 12V DC
C2 Circulateur 24V DC Alim. par Capteur PV et Batt. tampon
Capteurs Solaires ? m 2
V3V 2
V3V 1
V7
V5
V3
V1
Serpentin 2 2.6 m2
Débitmètre
Vidange Ballon tampon
Vidange Circuit Solaire
Vase d'expansion solaire
Les connexions vers les capteurs solaires sont en inox annelé isolé enterré (DN25)
Débitmètre
V2V 1
V11
V9
V2V 2
Capteur Temp. - 84m -35m et - 5m
Echangeur Captage calories 4 x 170 m PEHD 28-32
Les connexions en vert sont en tube PE- RT 28-32
Vannes 2 Voies Motorisées Alim 12V DC
Echangeur Injection calories 2 x 170 M PE - RT et PEHD 28-32
Puits vertical géothermique N°2 84m
Puits vertical géothermique N°1 85 m
AUTEUR
PGT
Date
Nature de la modification
TITRE
Hydr. PAC Stockage inter saisonnier